Revisie	Revisie reden	Vrijgave door	Vrijgave datum
-		W.Hollegien	17-6-2020

E-CADO-B 6 meter (1 : 30)

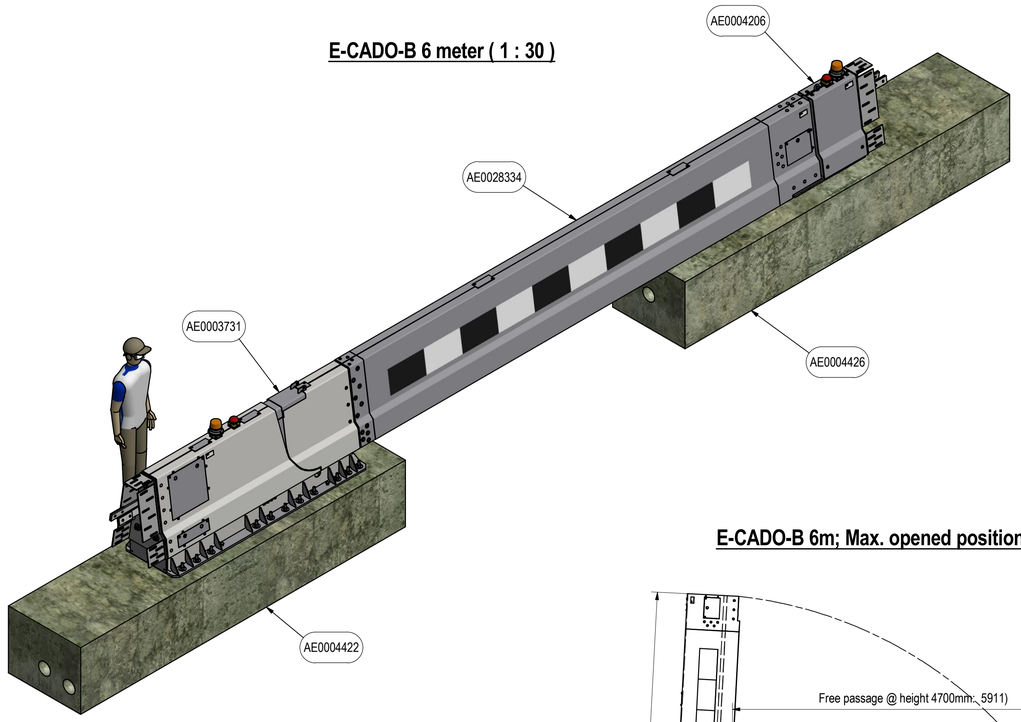

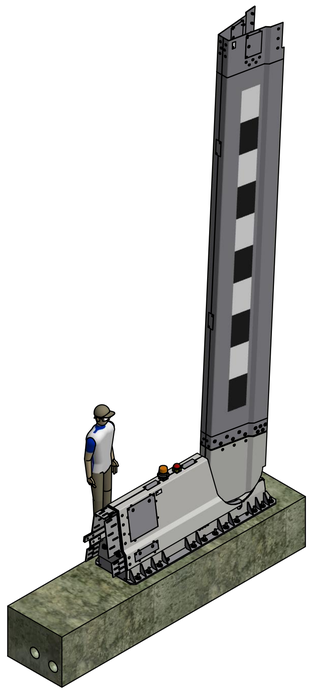

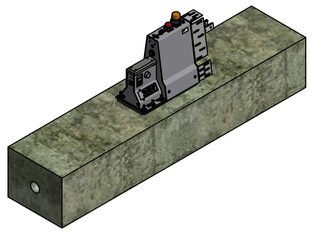

E-CADO-B 6m; Max. opened position (1 : 50)

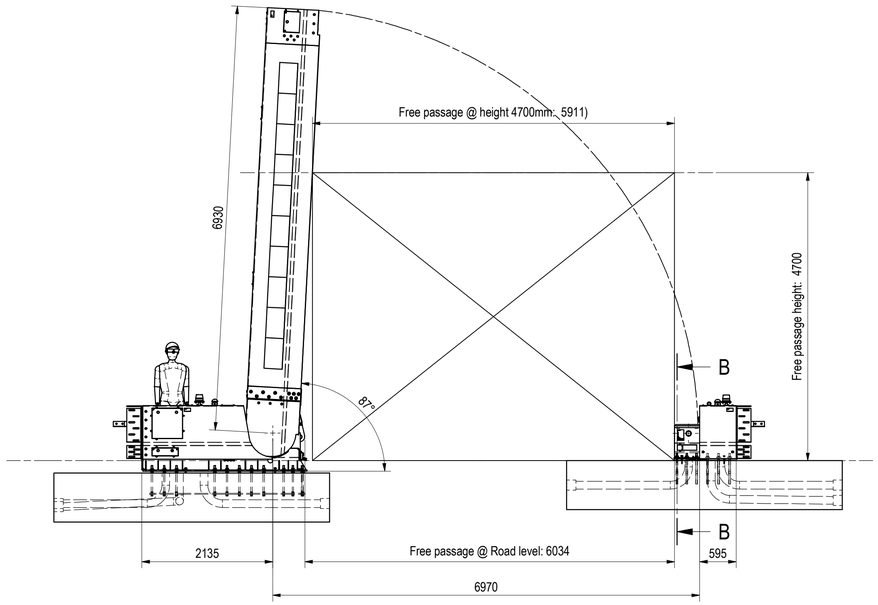

A-A (1 : 15) - Pivot fundation

Anchors casted in fundation block (concrete)

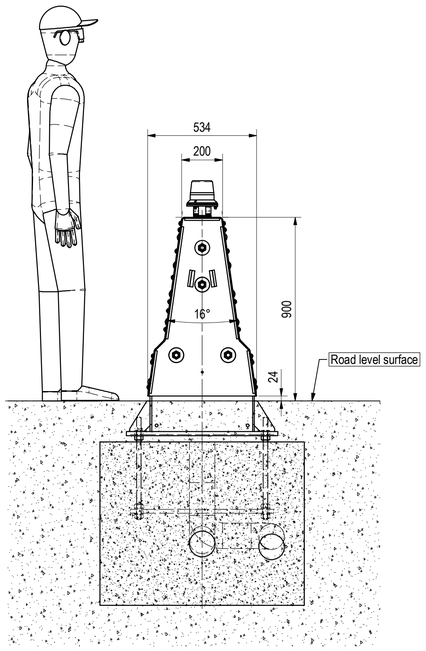

B-B (1 : 10) - Locking frame;

anchors to be drilled during placement with anchor postioning plate

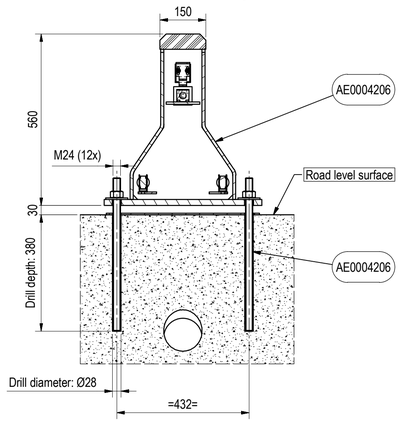

E-CADO-B 6m; Closed and locked (1 : 50)

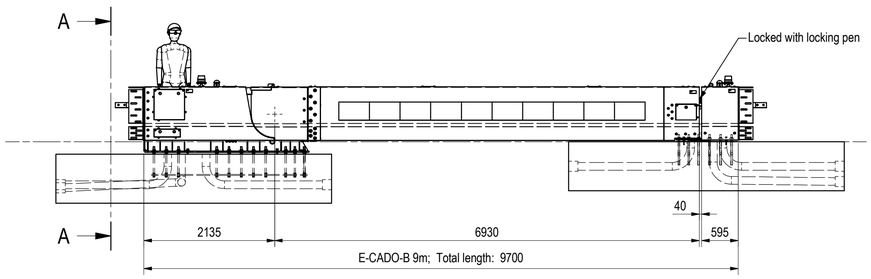

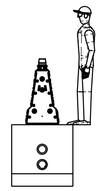

Project:

SPIE project nr.: .....
Project name: .....
Contractor: .....
Product code: **E-CADO-B 6m**
Configuration: **1 x**

CADO-Barrier; Module ID coding:

1. **CADO-B #1:** A.1 - A.2 - A.3 *(- A.4)*
2. **CADO-B #2:** B.1 - B.2 - B.3 *(- B.4)*
3. **CADO-B #3:** C.1 - C.2 - C.3 *(- C.4)*
4. **CADO-B #4:** C.1 - C.2 - C.3 *(- D.4)*

**.1 = Pivot module - *.2 = Boom module - *.3 = Locking module*

**.4 = Control Cabinet, dependent of CADO project configuration*

Sheet 1 / 2: Overview CADO
Sheet 2 / 2: Anchor positions

Item #	Aantal	Titel	Lengte	Materiaal	Massa
AE0028334	1	Module 2.1 - Boom 6m (Mono)			769
AE0004426	1	Module 4.3 - Positioning plate Locking module			7736
AE0004422	1	Module 4.1 - Anchors Pivot			7875
AE0004206	1	Module 3.1 - Locking module			460
AE0003731	1	Module 1.1 - Pivot module			1675

SPIE Nederland
Smart city
Vestiging Wijhe / Sliedrecht

Document status: **Released - Voor Productie**
Gelekend: R.Schonewille
Datum: 27-3-2020

NEN-1090-2 Executieklasse:	nvt*	1	2*	3	4
Machinaal bewerken/ zetten	NEN-ISO 2768	mK	mK	mK	mK
Lassen: tolerranties	NEN-EN-ISO 13920	BF	AE	AE	AE
Lassen: visuele inspectie	NEN-EN-ISO 5817	D	C	B	B
Thermisch snijden	ISO 9013	442	332	332	332

* NL1-2-1 geld niet voor 2

Tenzij anders aangegeven:
Alle maten in mm
Scherpe kanten breken
Spitbanen volgs DIN 6885-1
Geometrische specificaties: ISO 8015
Bewerkte vlakken: Ra ≤ 6.3 µm
Bewerkte montage vlakken: Ra ≤ 3.2 µm
Passing vlakken: Ra ≤ 1.6 µm

Projectie: Sheet: 1 van 2 Formaat: A1 Schaal: 1 : 50
Document nummer (2D): AE0028355.idw Revisie: -

Titel: 1x E-CADO-B 6m (Mono)
Extra omschrijving: *Sheet 1; Overview Electrical CADO Barrier 6 meter*
Materiaal:
Massa: 18514 kg
Thermisch verzinkt: *Nee*

ITEM / Artikel nummer (3D): **AE0028340 -**
Revisie:
Released - Voor Productie